Montáž vitríny (2 osoby)

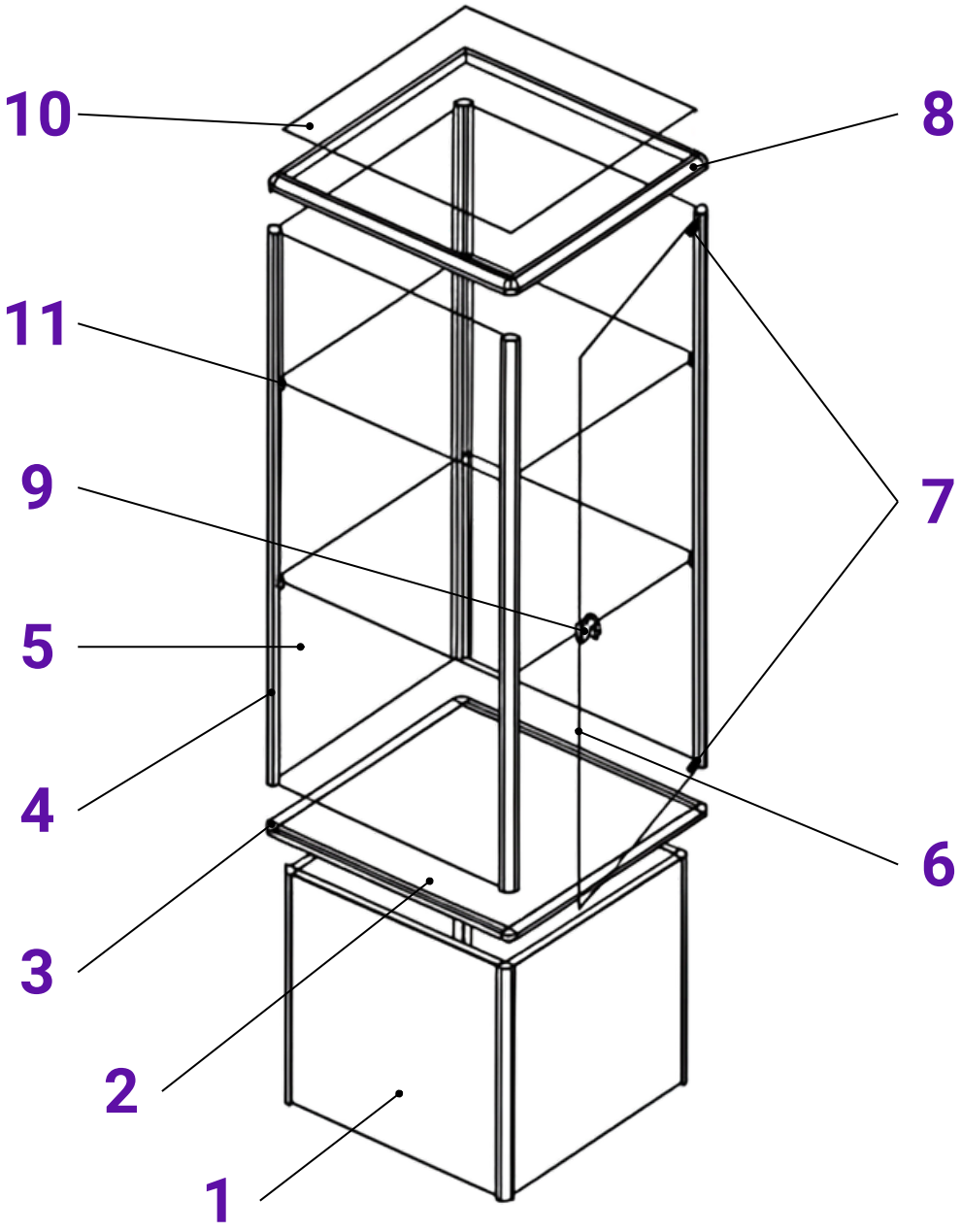

1. sokl
2. spodní rám s policí
3. rohovník spodního rámu
4. svislá stojina vitríny
5. boční stěna – sklo
6. dveře – sklo
7. pant
8. horní rám
9. zámek
10. police – sklo
11. podpěra police

info@wexta.cz +420 608 116 996 Wexta.cz ®

Montáž vitríny (2 osoby)

1. Na sokl (1) nasadit spodní rám s plechovou policí (2).
2. Na rohovníky spodního rámu (3) naklepnout svislé stojiny (4) – zvolit umístění výřezu pro zámek.
3. Nasunout boční stěny (5) do drážek stojin.
4. Naklepnout horní rám (8).
5. Usadit do horního rámu sklo.
6. Police (10) se položí na podpěry (11) usazené ve stojině – polohu zvolit.
7. Na dveře (6) upevnit oba panty (7), usadit dveře.
8. Na dveře nasunout zámek (9), ustavit polohu dle otvoru ve stojině, dotáhnout.

Označení jednotlivých prvků

Kód	Prvek
0855000	sokl
0856009	stojiny vitríny
0856001	dno – spodní rám s policí
0856004	víko – horní rám
0856016	boční stěny – sklo
0856017	dveře – sklo
0856008	víko – sklo
0856014	police – sklo

Obrazové podklady: WEXTA s.r.o. | © 2026 WEXTA s.r.o.

Aktualizováno: 10/2026

info@wexta.cz +420 608 116 996 Wexta.cz ®